改訂番号	改訂注記	日付	署名	確認

TASE500-170-※※

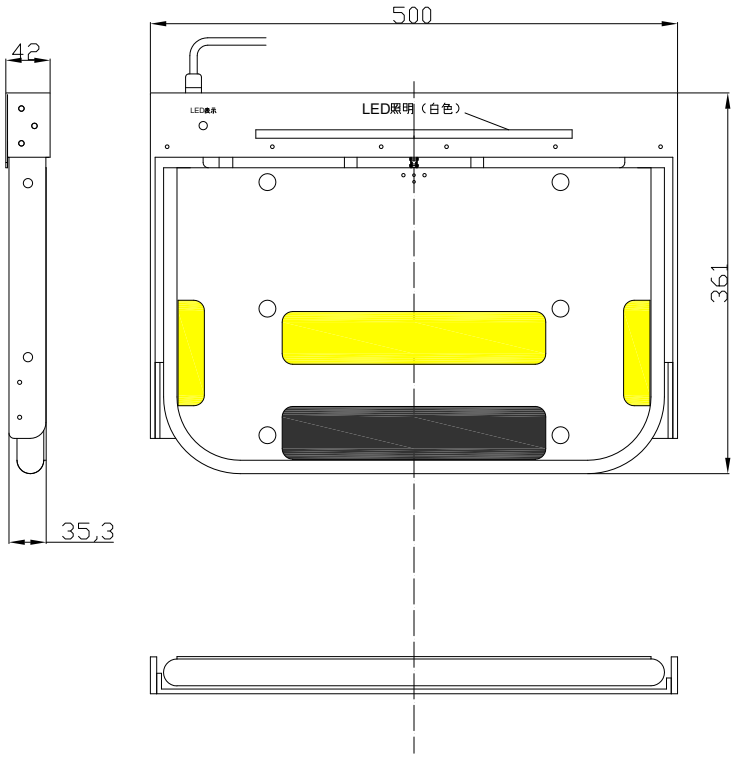

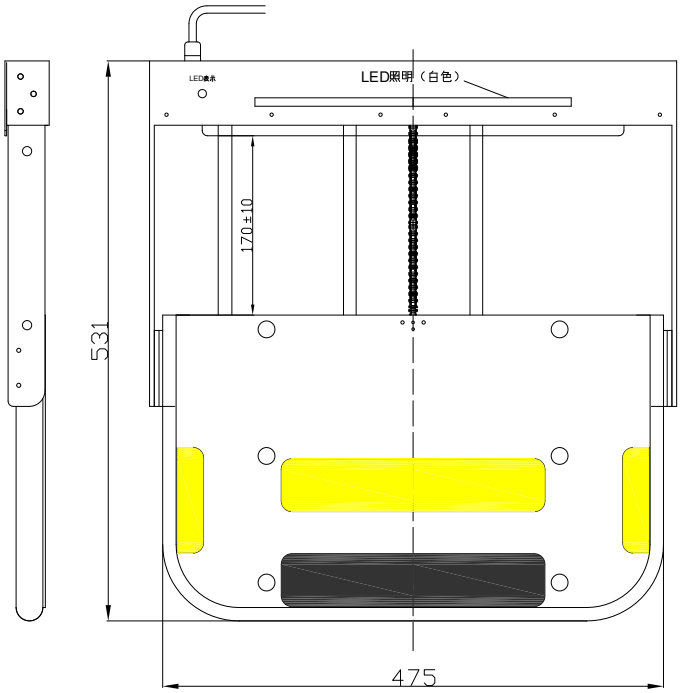

本体取付４箇所：Ｍ１０細目（P=1.25）です。ボルトが内部へ突き出すと動作不良になりますので、
ボルト首下長さは【取付ステーの板厚＋ワッシャ類の厚み＋６ｍｍ】以下としてください。

※ ステップ繰出し量　１７０ｍｍ±１０ｍｍ
※ ステップ本体塗装色　黒
※ ステップ踏板部　５０ｍｍ帯で滑り止めシート貼り（黄・黒混色）
※ ステップ単体重量　１５ｋｇ程度
※ 耐荷重　８５ｋｇ

項目参照	数量	タイトル/名前、称号、マテリアル、寸法、その他		物件番号/参照	
設計者 N.Sagawa	確認者 XXX	承認者 - 日付 XXX - 00/00/00	File name TASE500-170	日付 21/3/16	尺度 1:1
アプローズ		TASE500-170-※※概寸			
		X		改訂 0	シート